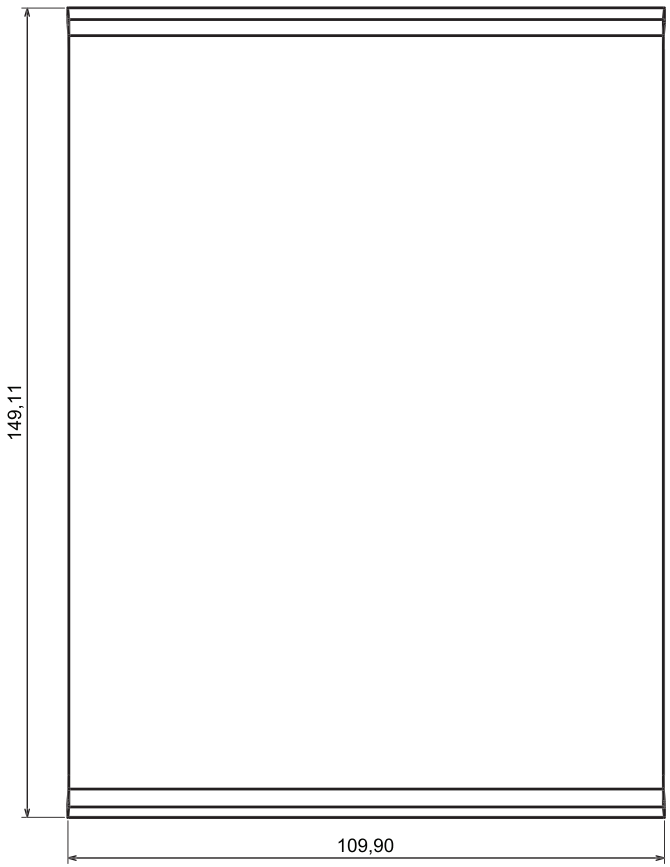
149,11
109,90

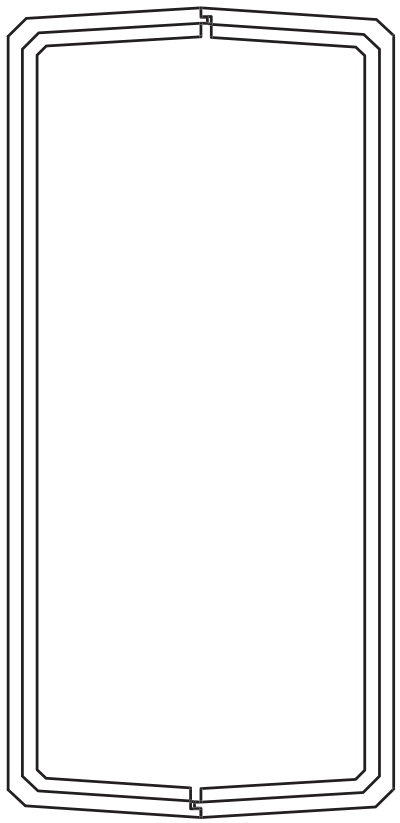

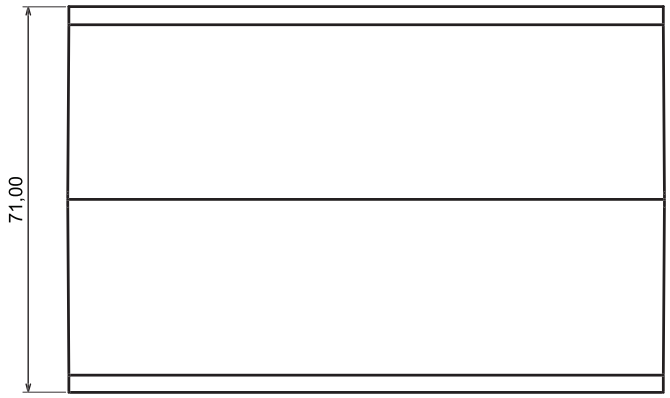
71,00

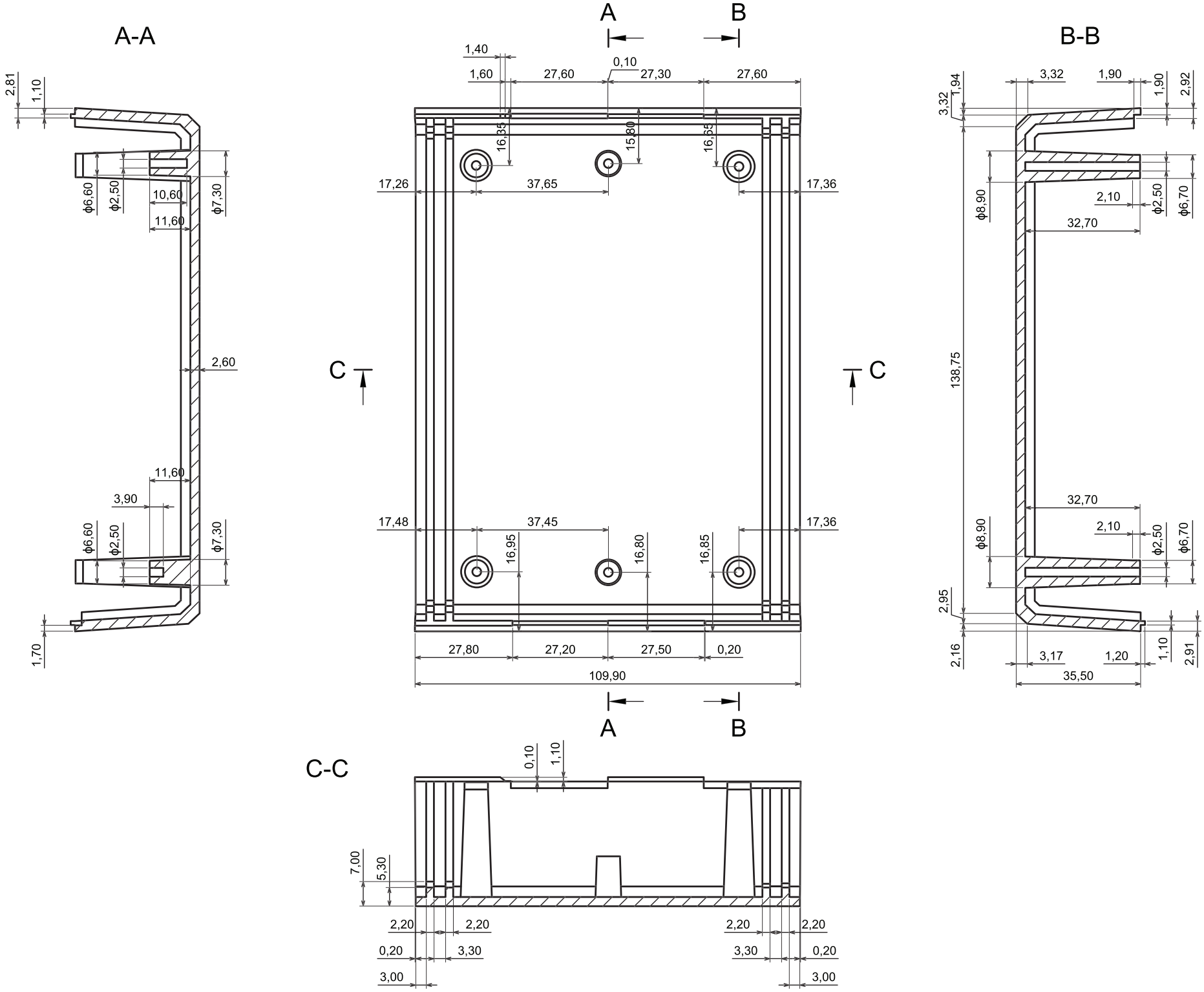
A-A
B-B
C-C
A
B
C
1,40
1,60
27,60
0,10
27,30
27,60
16,35
15,80
16,35
17,26
37,65
17,36
17,48
37,45
17,36
16,95
16,80
16,85
27,80
27,20
27,50
0,20
109,90
2,81
1,10
ϕ6,60
ϕ2,50
10,60
11,60
ϕ7,30
2,60
11,60
3,90
ϕ6,60
ϕ2,50
ϕ7,30
1,70
3,32
1,94
3,32
1,90
1,90
2,92
ϕ8,90
2,10
ϕ2,50
ϕ6,70
32,70
138,75
32,70
2,10
ϕ8,90
ϕ2,50
ϕ6,70
2,95
2,16
3,17
1,20
1,10
2,91
35,50
0,10
1,10
7,00
5,30
2,20
2,20
2,20
2,20
0,20
3,30
3,30
0,20
3,00
3,00

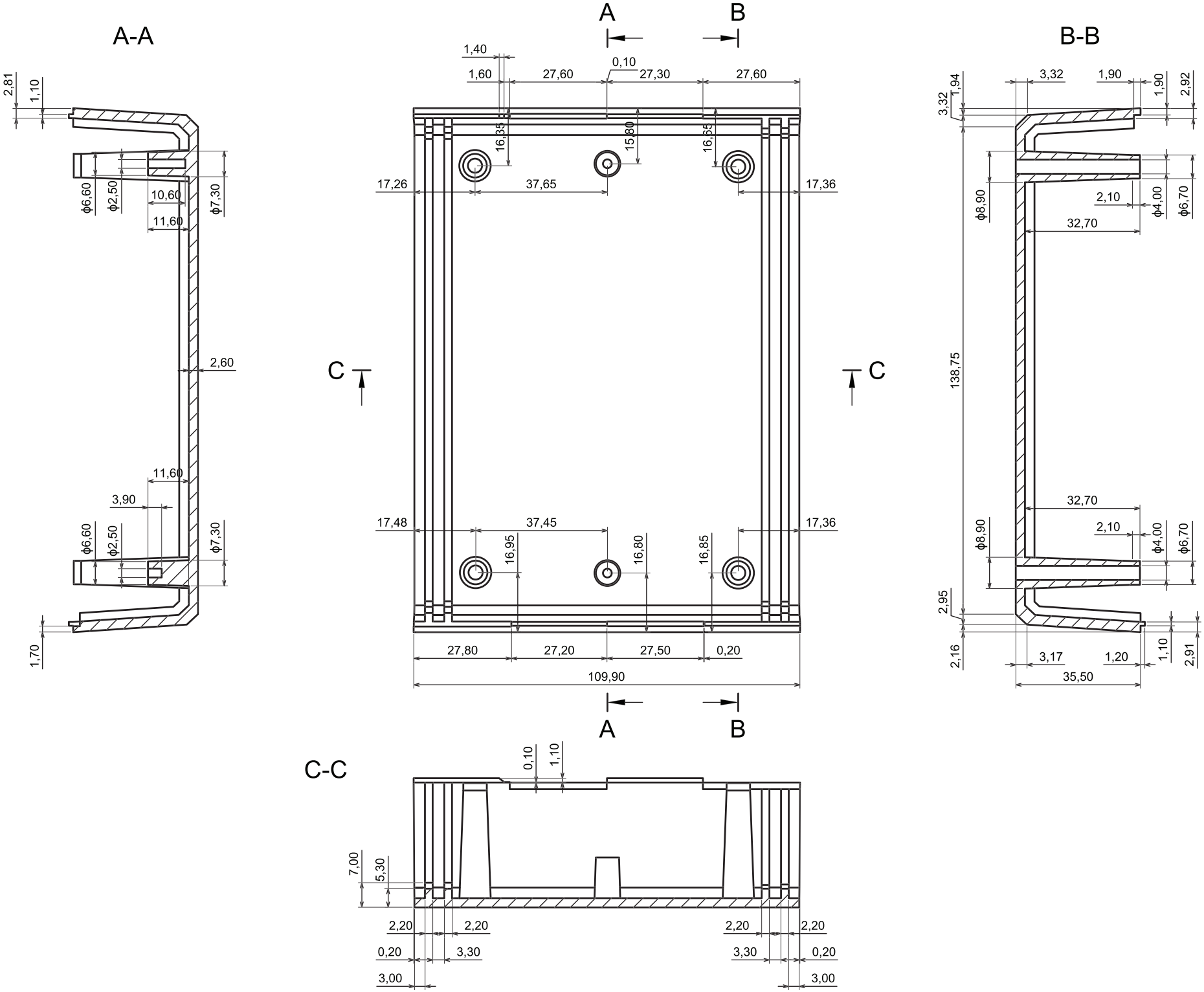
A-A
B-B
C-C
A
B
C
1,40
1,60
27,60
0,10
27,30
27,60
16,35
15,80
16,35
17,26
37,65
17,36
17,48
37,45
17,36
16,95
16,80
16,85
27,80
27,20
27,50
0,20
109,90
2,81
1,10
ϕ6,60
ϕ2,50
10,60
11,60
ϕ7,30
2,60
11,60
3,90
ϕ6,60
ϕ2,50
ϕ7,30
1,70
3,32
1,94
3,32
1,90
1,90
2,92
ϕ8,90
2,10
ϕ4,00
ϕ6,70
32,70
138,75
32,70
2,10
ϕ4,00
ϕ6,70
ϕ8,90
2,95
2,16
3,17
1,20
1,10
2,91
35,50
0,10
1,10
7,00
5,30
2,20
2,20
2,20
2,20
0,20
3,30
3,30
0,20
3,00
3,00

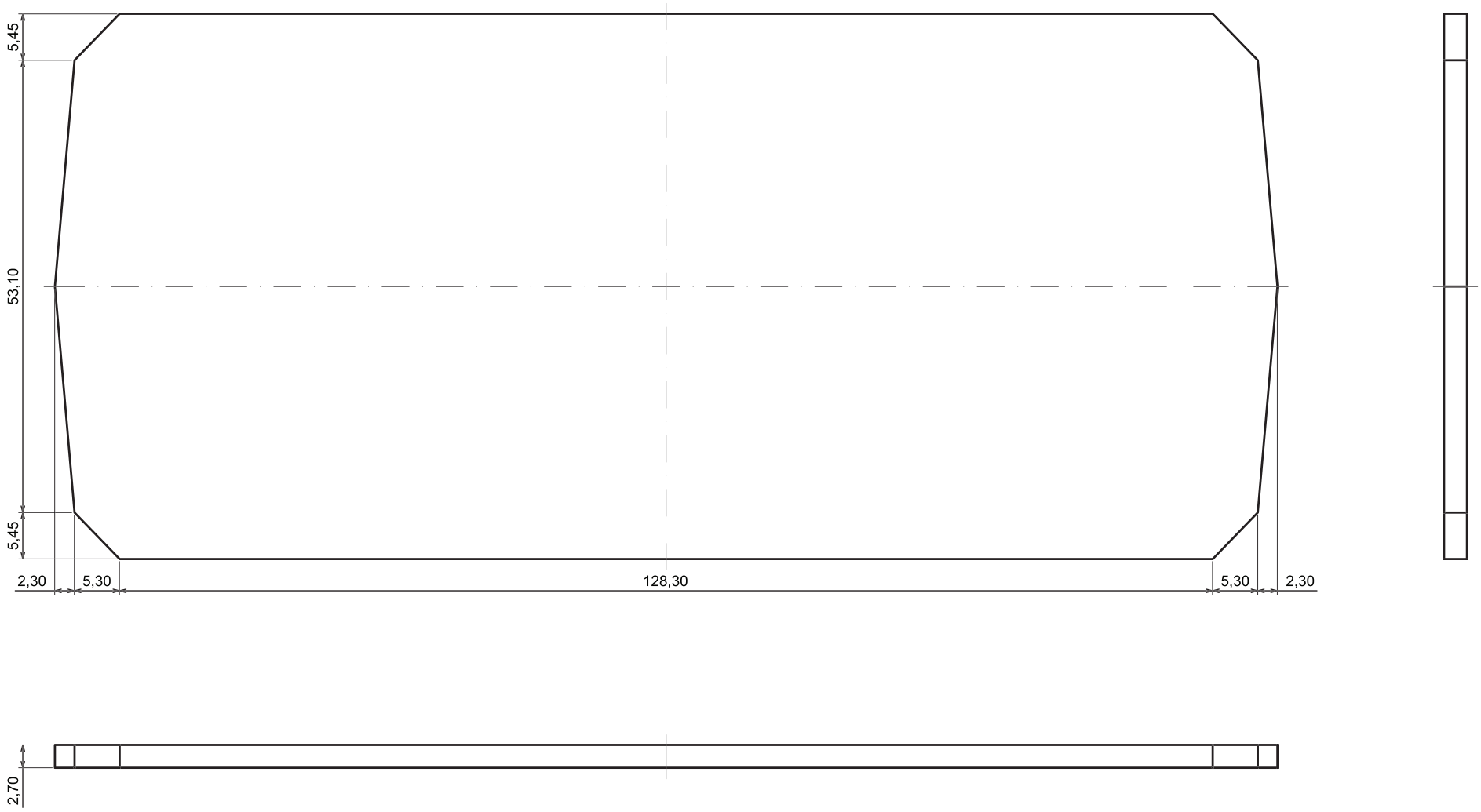
5,45
53,10
5,45
2,30
5,30
128,30
5,30
2,30
2,70